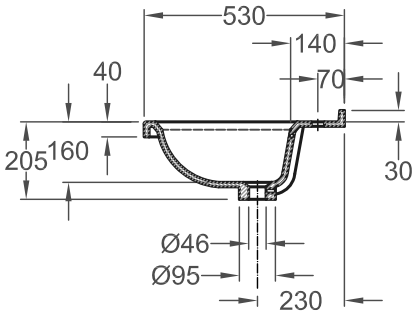

VARICOR Profil
Waschtisch-Schnitt
22.04.2004/Re