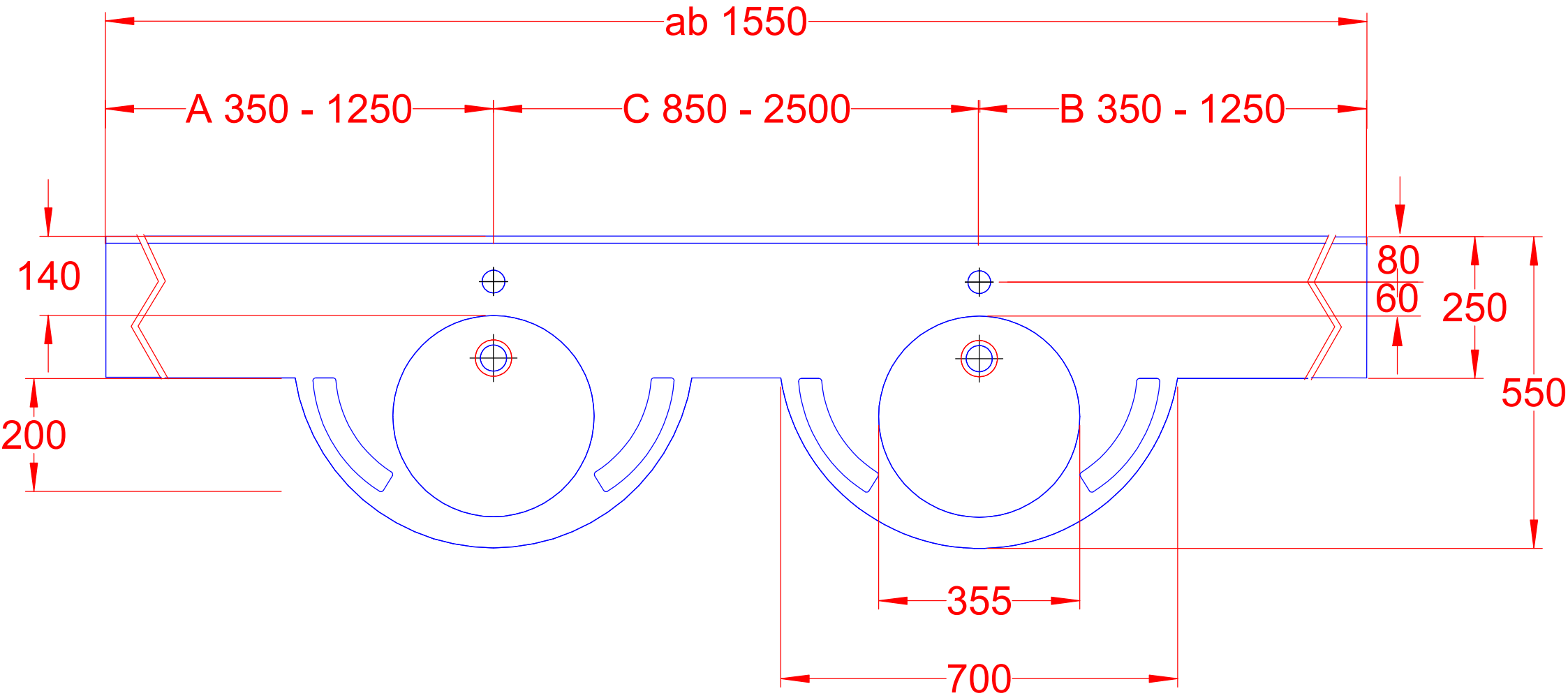
ab 1550
A 350 - 1250
C 850 - 2500
B 350 - 1250
140
80
60
250
550
200
355
700