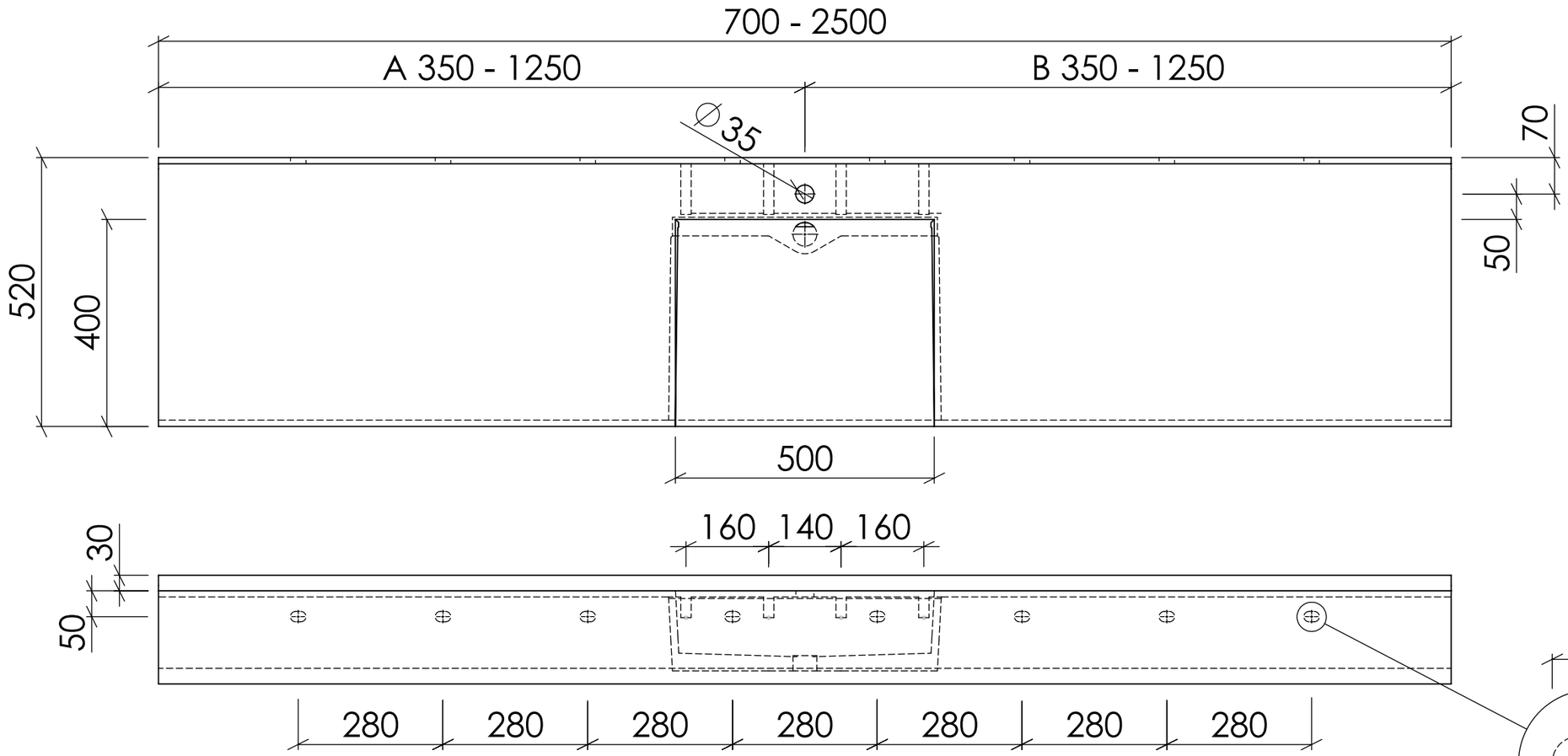

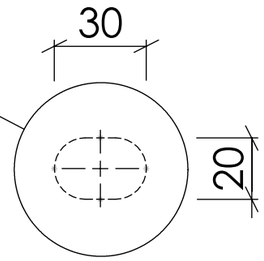

ECHELLE 1 : 2

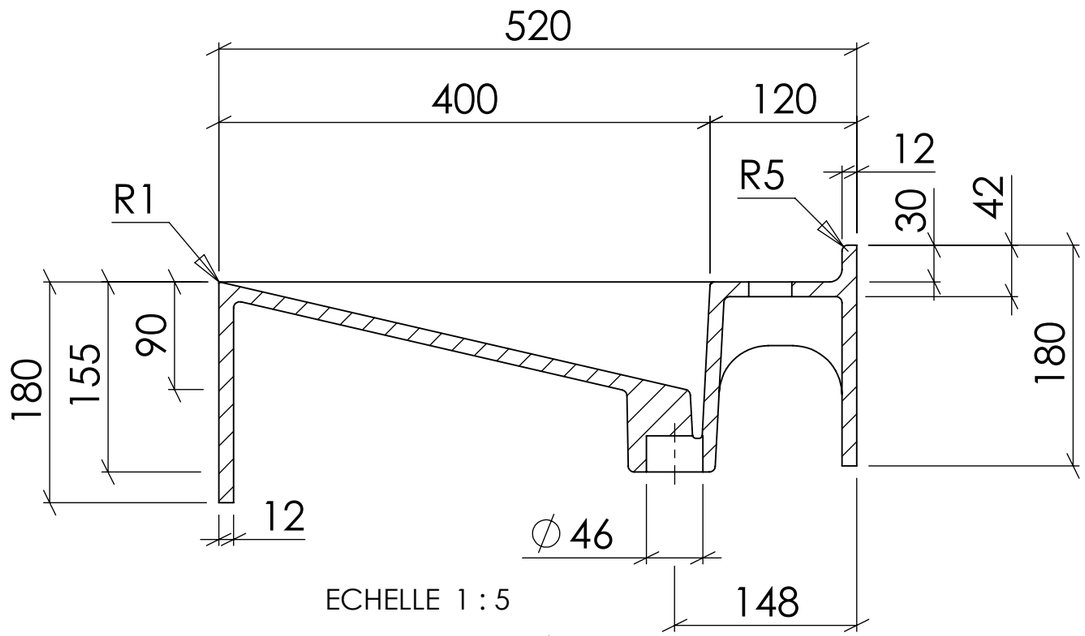

ECHELLE 1 : 5

Le 19/11/2021	Thibaut SCHMITT
Echelle 1:10	TRIGO_Comfort
Matériau : Varicor *Tolérance* : ISO2768-1-2-cL	VARICOR solid creativity