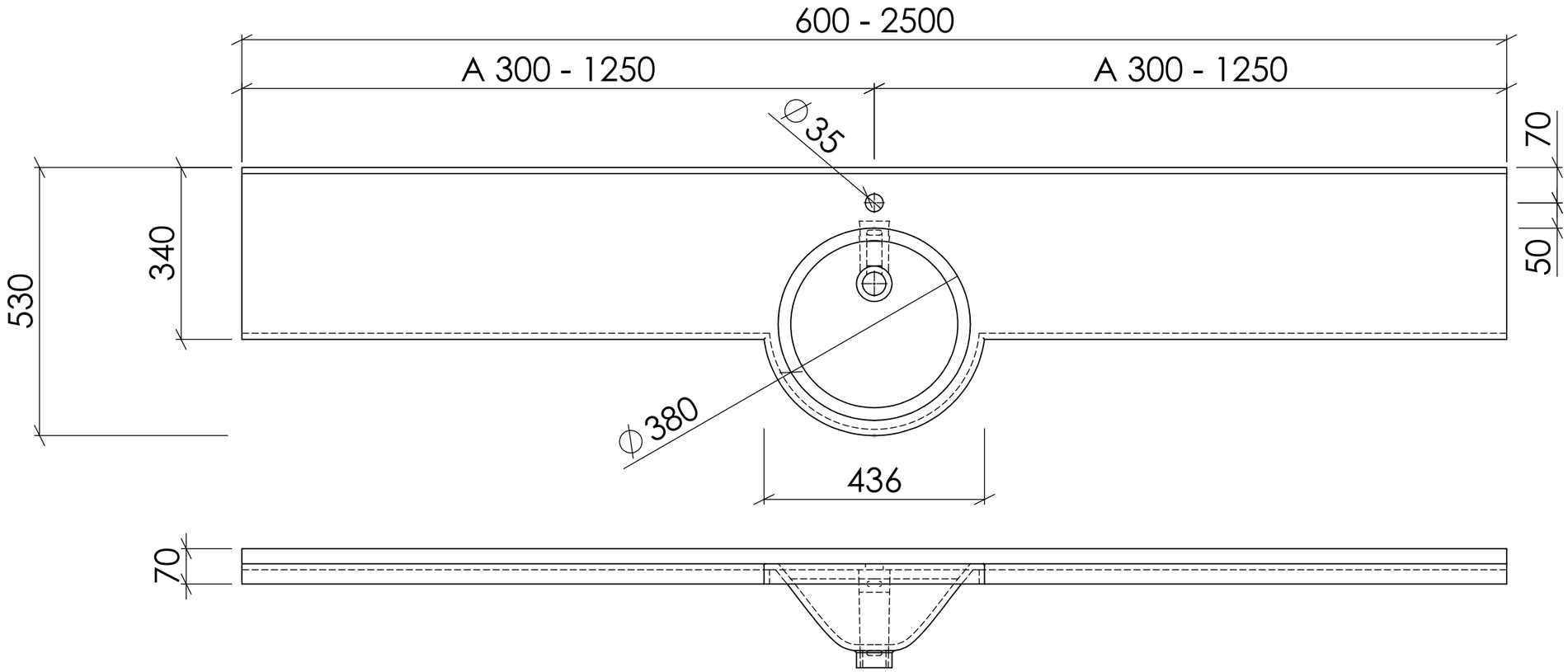

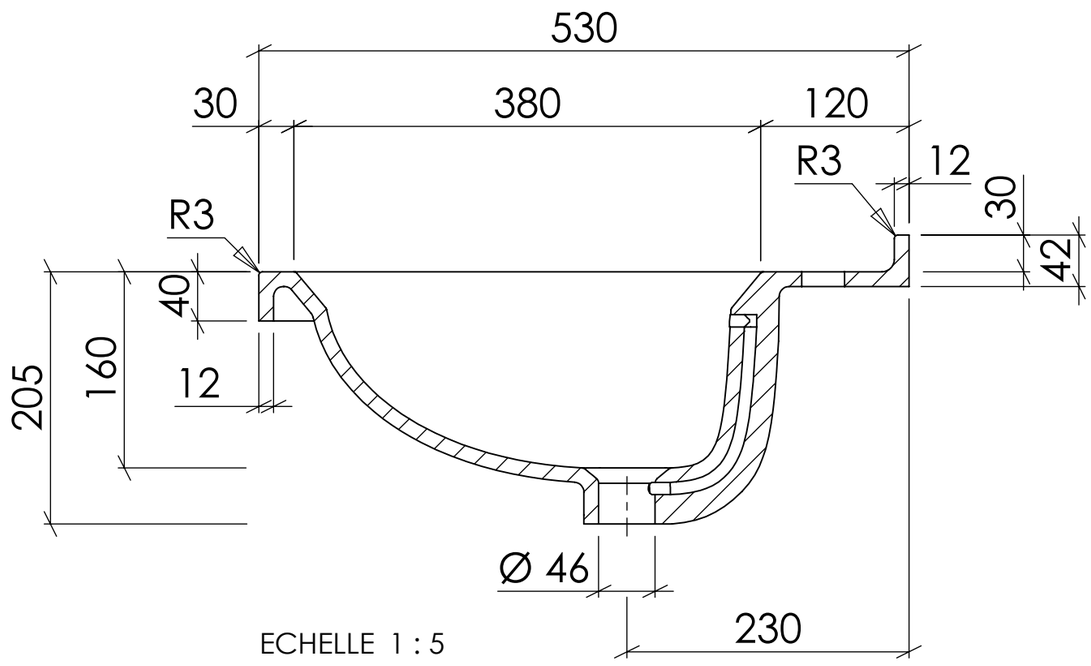

ECHELLE 1 : 5

Le 09/09/2021	Thibaut SCHMITT
Echelle 1:10	Profil
Matériau : Varicor *Tolérance* : ISO2768-1-2-cL	VARICOR solid creativity